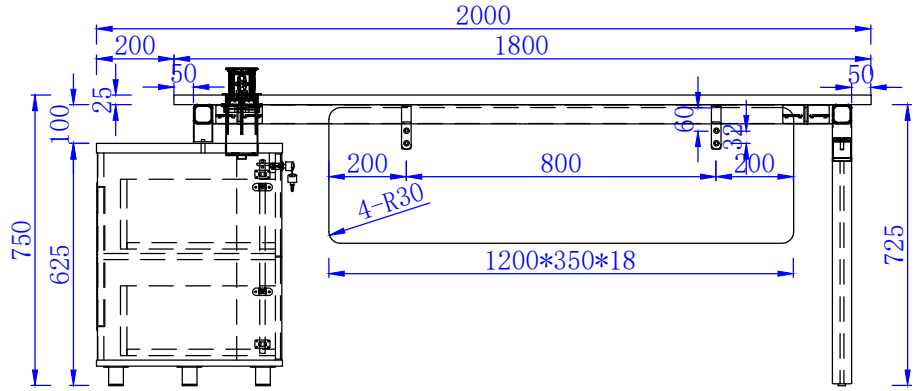
2000
200
1800
50
50
25
100
750
625
60
32
200
800
200
4-R30
1200*350*18
725

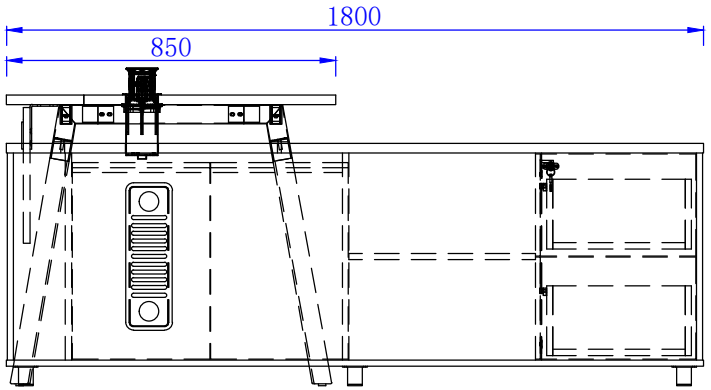
1800
850

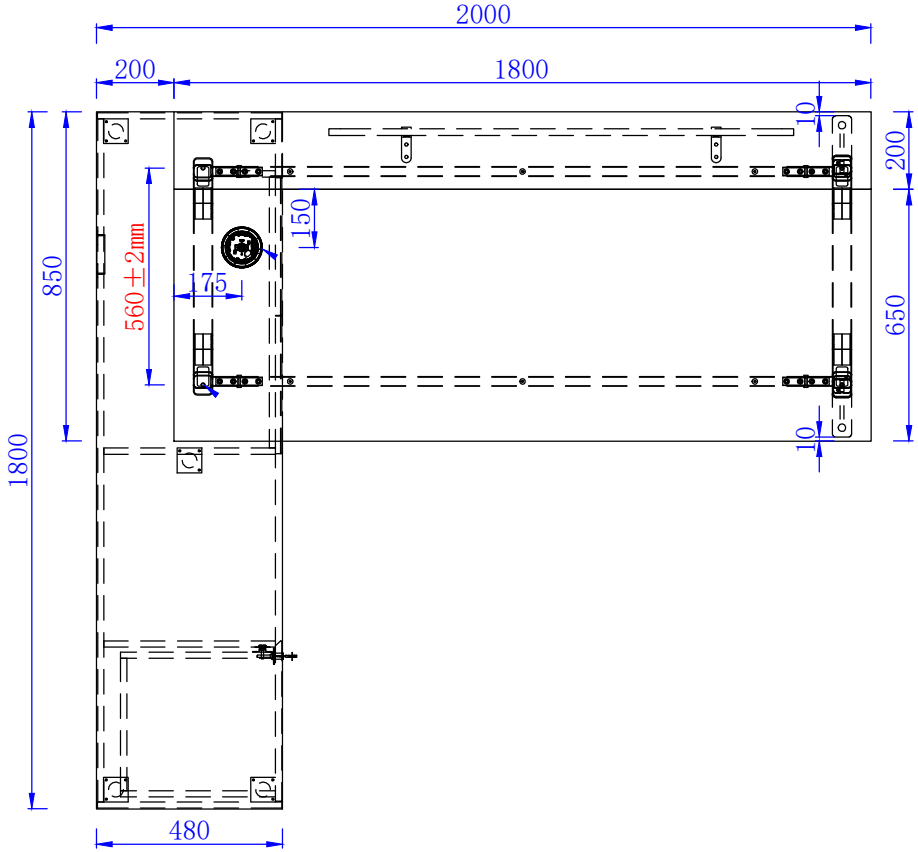
2000
200
1800
10
200
150
850
560±2mm
175
650
1800
10
480

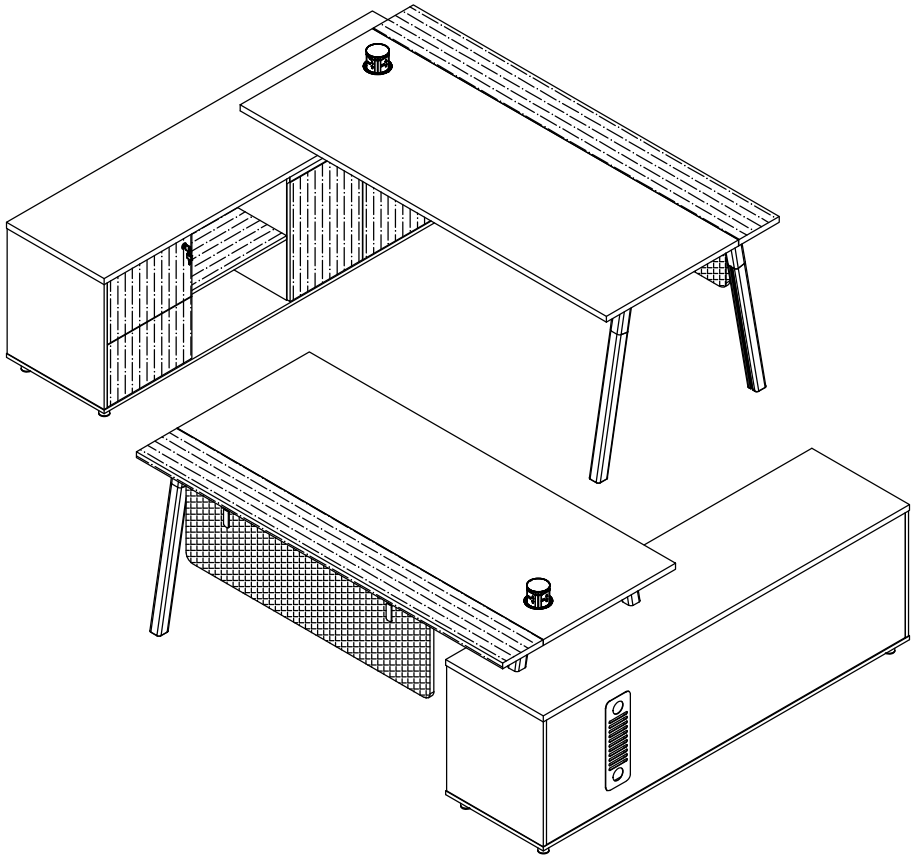

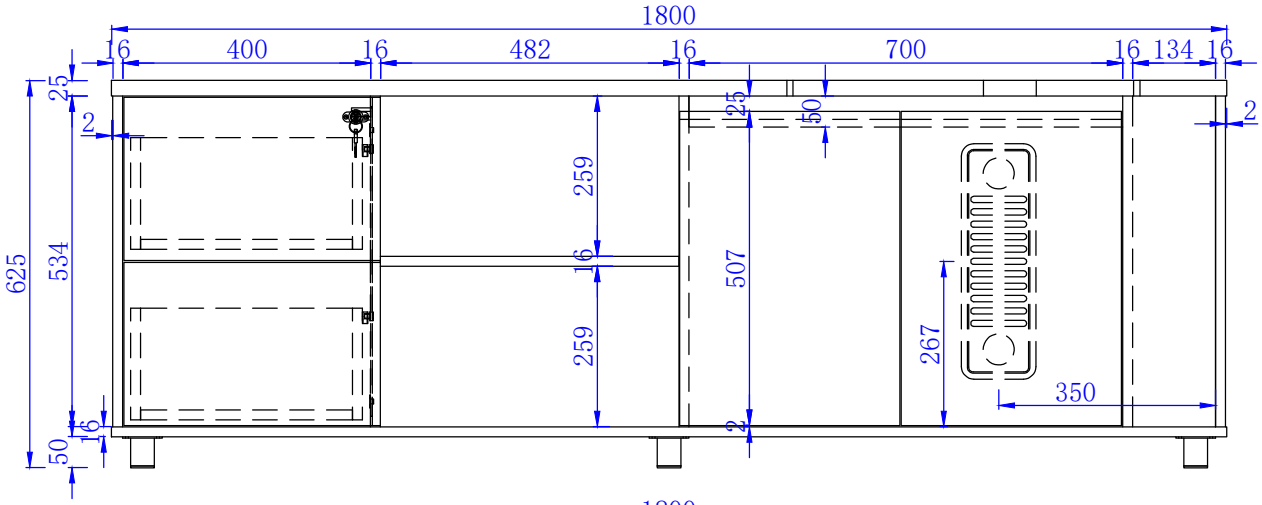
1800
16
400
16
482
16
700
16
134
16
25
2
625
534
50
16
259
16
259
25
50
507
2
267
350
2

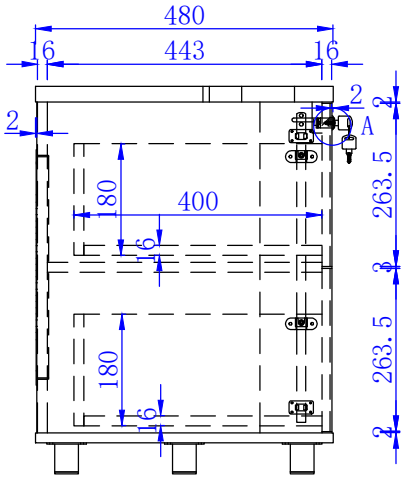
480
16
443
16
2
2
A
180
400
16
180
16
263.5
3
263.5
2

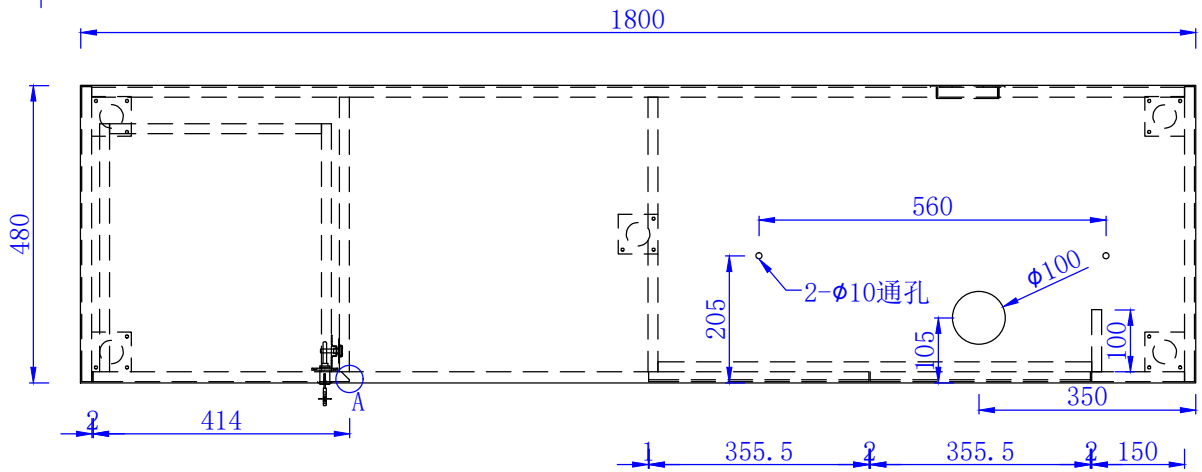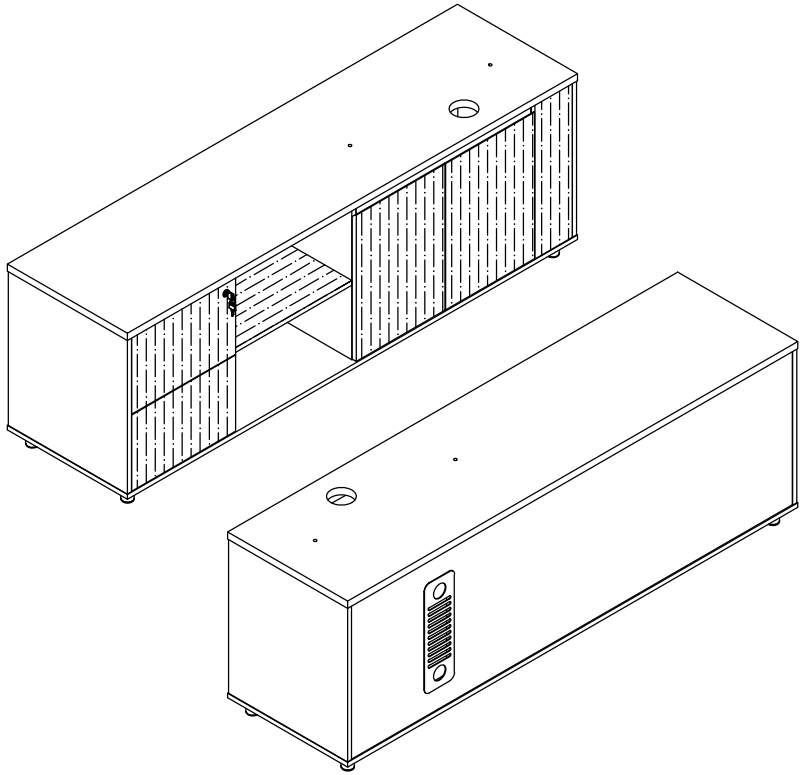
1800
480
560
2-φ10通孔
φ100
205
105
100
350
A
2
414
1
355.5
2
355.5
2
150